POIGNEE TERA

SC HANDLES

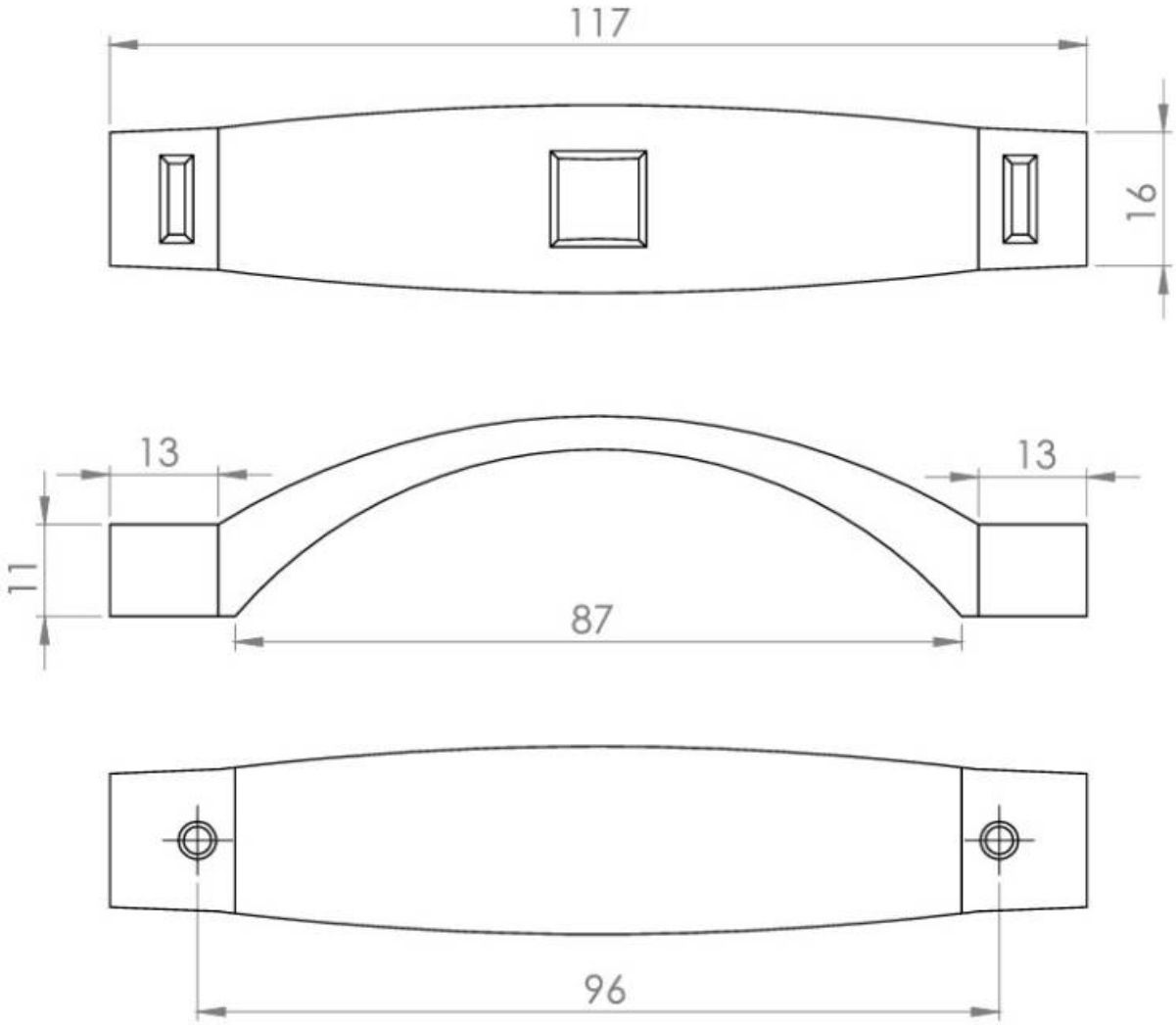

http://www.qama.fr/poignee-tera-p70699

Tel : 02 43 13 49 49 Fax : 02 43 30 26 16 www.qama.fr