PAIRE DE FERRURES À CHAUSSURES

ITAR

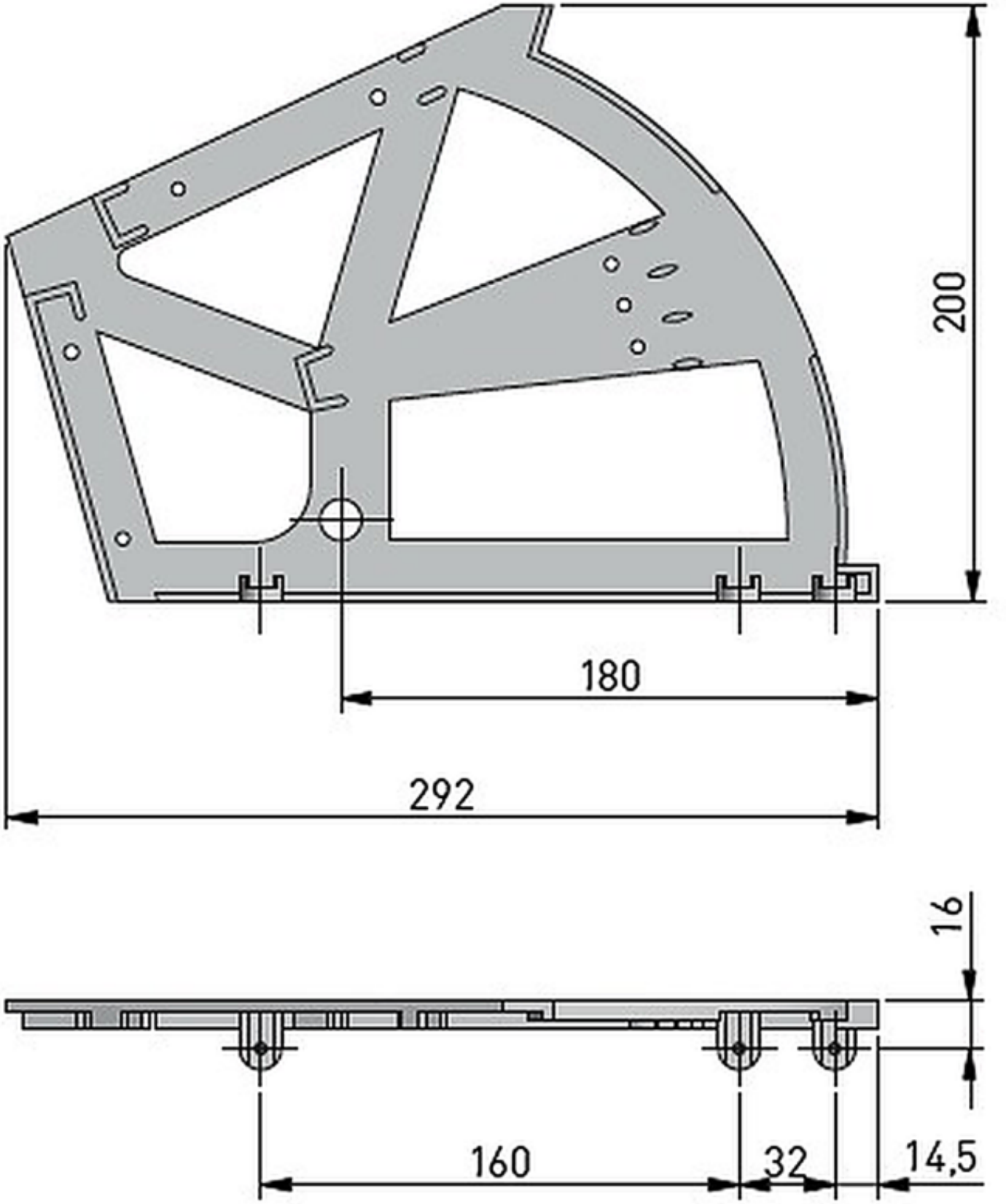

http://www.qama.fr/paire-de-ferrures-a-chaussures-p70676

Tel : 02 43 13 49 49 Fax : 02 43 30 26 16 www.qama.fr