NAISSANCE

ITAR

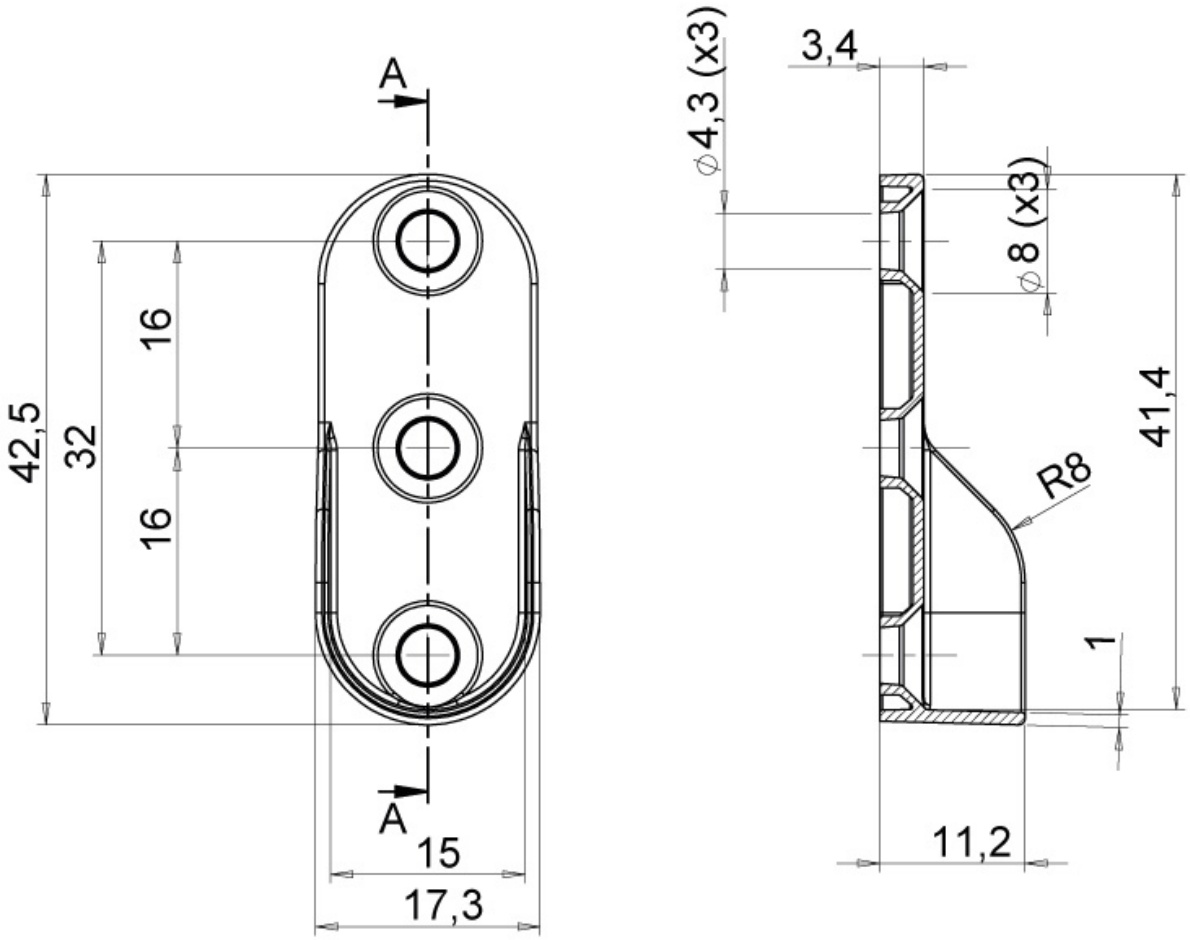

http://www.qama.fr/naissance-pour-tube-ovale-p4012

Tel : 02 43 13 49 49 Fax : 02 43 30 26 16 www.qama.fr