CAPTEURS SANS FIL DOUBLE FONCTIONS

SC LIGHTING

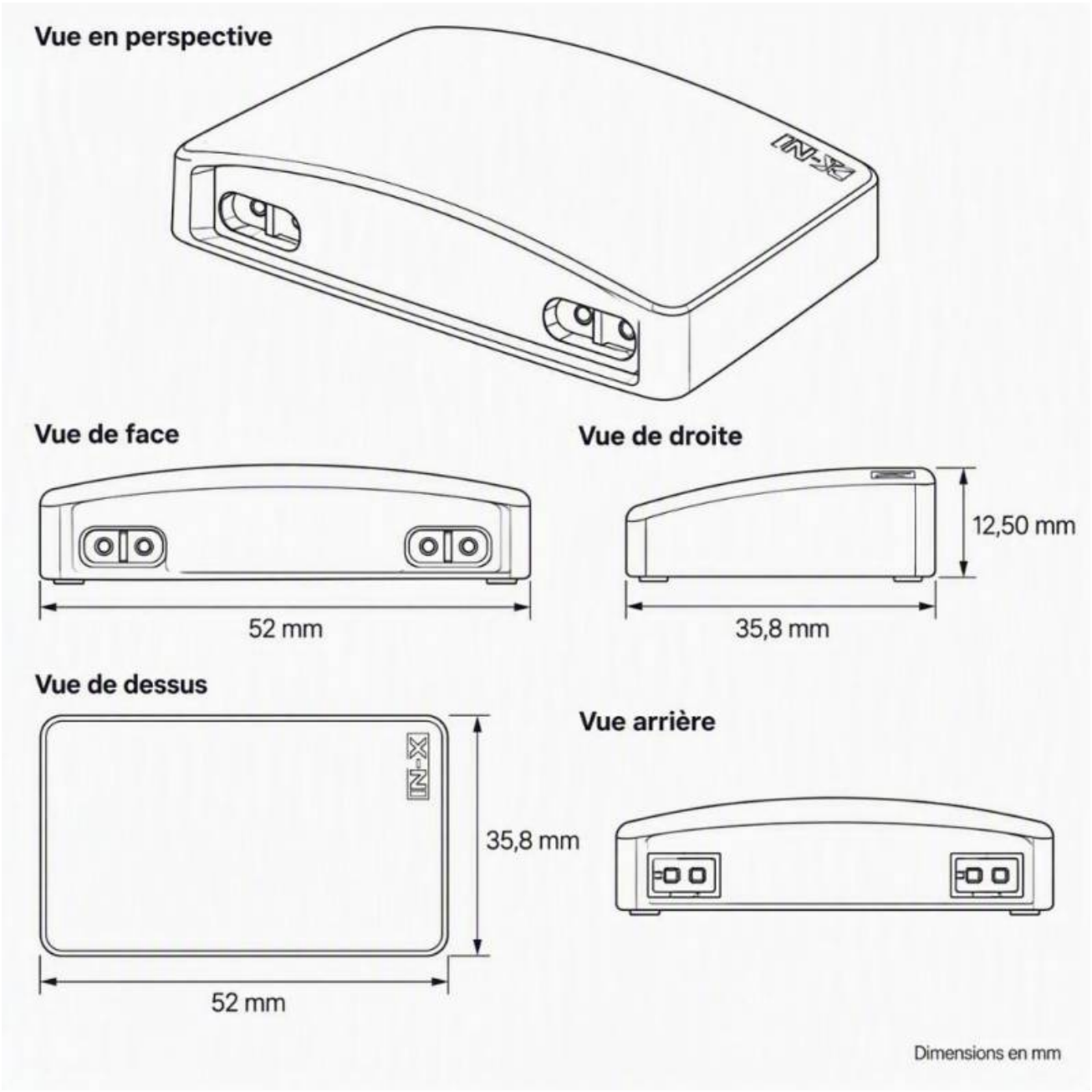

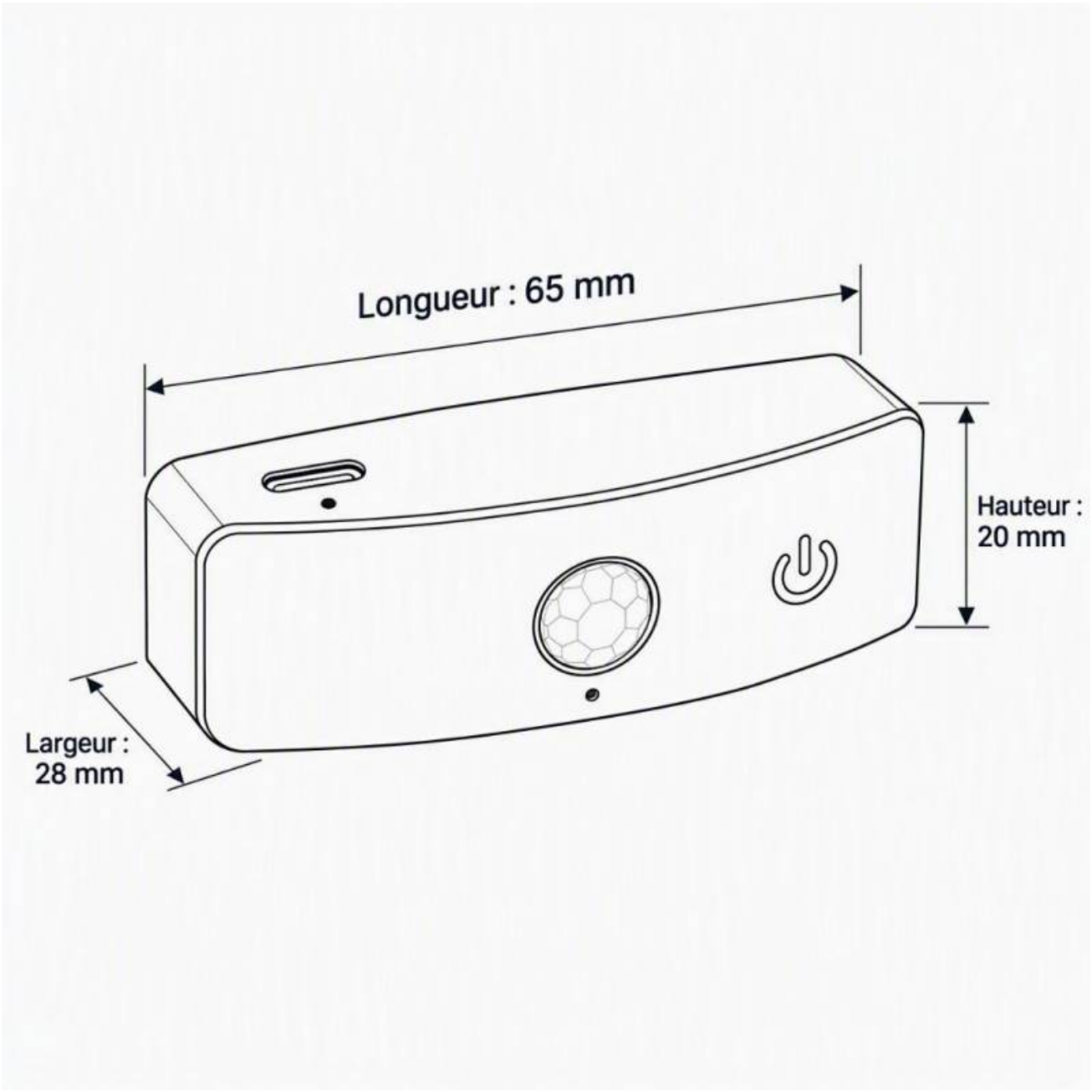
Longueur : 65 mm
Hauteur : 20 mm
Largeur : 28 mm

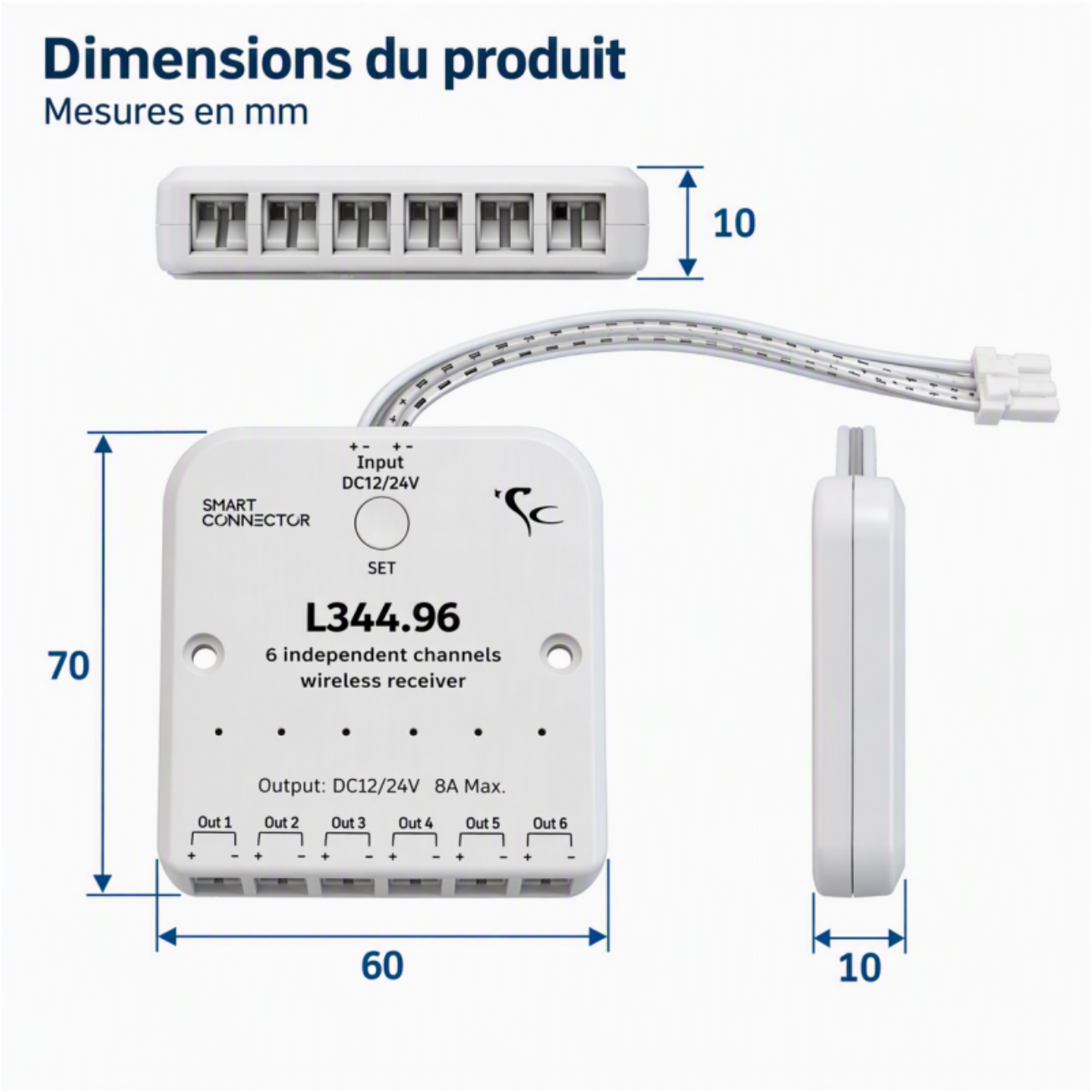
Dimensions du produit
Mesures en mm
10
70
Input
DC12/24V
SMART
CONNECTOR
SET
L344.96
6 independent channels
wireless receiver
Output: DC12/24V 8A Max.
Out 1
Out 2
Out 3
Out 4
Out 5
Out 6
60
10